KOMBINACE VERTIKÁLNÍCH ROZKLADOVÝCH OBVODŮ PRO ČERNOBÍLÉ TELEVIZNÍ PŘIJÍMAČE S VYCHYLOVACÍM ÚHLEM 110°.

MEZNÍ HODNOTY:

		MDA1044	MDA1044E	
U_7	max.	30	20	V
U_5	max.	27 ¹)	19 ¹)	V
U_{12}	max.	22	20	V
U_8	max.	—6	—6	V
$I_{4\,M/M}$	max.	1	1	A
$I_{5/7}$	max.	300	150	mA
I_6	max.	500	—	mA
I_8	max.	2	—	mA
ϑ_j	max.	155	155	°C
ϑ_{stg}	min.-max.	—25 . . . +100		°C

¹) Po dobu zpětného běhu U_5
MDA1044: max. 58 V, MDA1044E: max. 38 V.

Zapojení vývodů
(pohled shora)

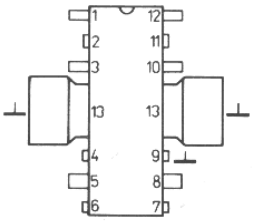

Pouzdro: IO—16

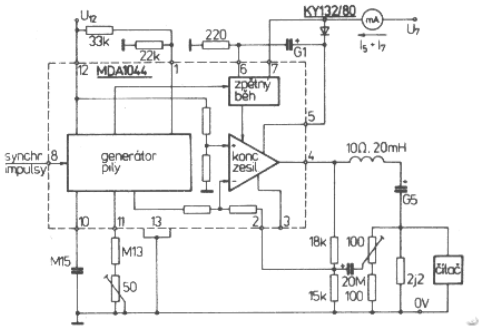

Zapojení měřicího obvodu MDA1044

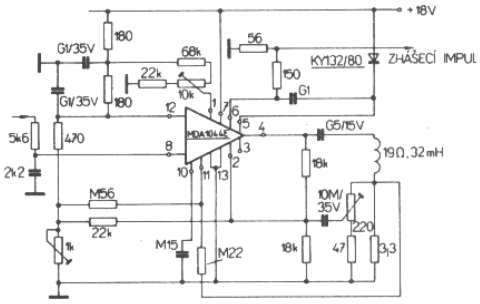

Doporučené provozní zapojení MDA1044E

CHARAKTERISTICKÉ ÚDAJE: ϑ_a = +25 °C

MDA1044 : U_7 = 20 V, U_{12} = 12 V, vychylovací jednotka 10 Ω, 20 mH
MDA1044E: U_7 = 17 V, U_{12} = 12 V, f_B = 50 Hz, $I_{4\,M/M}$ = 0,6 A

		MDA1044 nom.	MDA1044 min.-max.	MDA1044E nom.	MDA1044E min.-max.	
Proudový odběr	$I_5 + I_7$	140	≦ 300		≦ 150	mA
Amplituda synchronizačního signálu						
pozitivní signál	U_8		1,3 . . . 10		—	V
negativní signál	$-U_8$		1,3 . . . 6		—	V
Teplotní posun volnoběžného kmitočtu U_7 = 17 V, f_B = 47 Hz	$\Delta f_B/\Delta\vartheta_c$	0,0145	≦ 0,0364		—	Hz/K
Informativní hodnoty:						
Vstupní odpor	$R_{8/13}$	10		10		kΩ
Kmitočet generátoru pily $R_{11/13}$ ≧ 50 kΩ	f_B	$\frac{1,5}{R_{11/13} \cdot C_{10/13}}$		$\frac{1,6}{R_{11/13} \cdot C_{10/13}}$		Hz
Napětí vývodu č. 11 f_B = 50 Hz, $I_{4\,M/M}$ = 0,6 A	U_{11}	7,8		7,8		V
Doba trvání zpětného běhu f_B = 50 Hz, $I_{4\,M/M}$ = 0,6 A	t_{zp}	0,5		0,5		ms
Rozsah strhávání kmitočtu						
pozitivní synchronizační signál f_B = 43 Hz, U_8 = 1,3 . . . 10 V, $I_{4\,M/M}$ = 0,6 A	$\Delta f_B/f_B$	10		10		%
negativní synchronizační signál f_B = 43 Hz, $-U_8$ = 1,3 . . . 6 V, $I_{4\,M/M}$ = 0,6 A	$\Delta f_B/f_B$	10		10		%
Proudový odběr generátoru pily f_B = 50 Hz, $I_{4\,M/M}$ = 0,6 A	I_{12}	12		12		mA
Rozsah nastavení výstupního proudu f_B = 50 Hz	$I_{4\,M/M}$	—	0,4 . . . 0,9	—	—	A
Rozsah nastavení linearity	$\Delta 1/1$	12		—	—	%